Гарантийное обслуживание не проводится в случае:
-истечение гарантийного срока ;
-несоблюдение условий эксплуатации ;
-наличие на изделии механических повреждений ;
-нанесение ущерба изделию или его утери в случае действия обстоятельств непреодолимой силы (стихии,пожара,наводнения и т.д.);
-нанесение ущерба изделию в результате умышленных или ошибочных действий Потребителя ;
-на дефекты,возникшие в результате неправильной самостоятельной сборки мебели Покупателем;
-наличие следов постороннего вмешательства в изделие или ремонт изделия самостоятельно , либо организациями,предприятиями или частными лицами ,неуполномоченными Производителем;
-нанесение ущерба изделию ,вызванного попаданием внутрь посторонних предметов ,жидкостей, животных,насекомых и др .;
-нанесение ущерба изделию в результате внесения изменений в его конструкцию ;
-на дефекты,возникшие в результате несвоевременного самостоятельного технического обслуживания резьбовых и иных подвижных соединений;
-на дефекты мебельных чехлов ,подвергшихся стирке ;
-естественного износа ,загрязнения и замятия ворса ,возникшие в результате эксплуатации .

ВНИМАНИЕ!

Во всех этих случаях сервисное обслуживание происходит за счет Покупателя по расценкам Производителя.Характер дефекта определяет эксперт /представитель Производителя,который составляет при осмотре мебели Акт,о чем сообщает Покупателю .Приемка мебели без указания на явные недостатки-дефекты,которые могли быть установлены при обычном осмотре-лишает покупателя возможности в дальнейшем на них ссылаться.Претензии по внешнему виду изделия , некомплекту и несоответствию Договору принимаются только при получении товара.

Порядок предъявления претензий:

-бесплатное и платное сервисное обслуживание осуществляется по заявлению Покупателя , поданному в салон,по месту приобретения мебели .Срок устранения выявленных недостатков не более45дней со дня подачи письменного заявления Покупателем (ст20 Закона РФ "О защите прав потребителей")
-предприятие-изготовитель оставляет за собой право без уведомления клиента вносить изменения в конструкцию изделия (в том числе замену фурнитуры),не ухудшающие его конструктивные и эксплуатационные характеристики.

ГАРАНТИЙНЫЙ ТАЛОН

Гарантийный срок эксплуатации мебели для сидения и лежания - 12 месяцев
Изделия мебели должны храниться в крытых помещениях отправителя (получателя) при температуре не ниже+2-С и относительной влажности от 45% до 70%.

Условия гарантии.

Претензии по некомплектности фурнитуры принимаются с предъявлением инструкции по сборке, документа соответствия качеству ("Проверено ОТК") и гарантийным талоном (копия).
Претензии по качеству деталей принимаются с предъявлением этикетки от упаковки.
Все гарантийные работы производятся только при предъявлении настоящего гарантийного талона.

СВИДЕТЕЛЬСТВО О ПРИЕМКЕ. ЗАКАЗ №

Мебель соответствует ТР ТС025/2012,ТУ 31.01.12-004-89876601-2023 и признана годной к эксплуатации

Дата выпуска изделия_____

Дата реализации _____

С условиями гарантийного обслуживания ознакомлен

_____

Талон сохранять в течении гарантийного срока. (подпись покупателя)

Срок службы изделия10лет.

Дата изготовления:
_____

Штамп ОТК:

Дата продажи:
_____

Штамп магазина:

ОЛМЕКО®

мебельная фабрика

Инструкция по сборке

Амарант А диван-кровать МБ.НМ.05.07.00.00.00-03
Спальное место 1220х1940

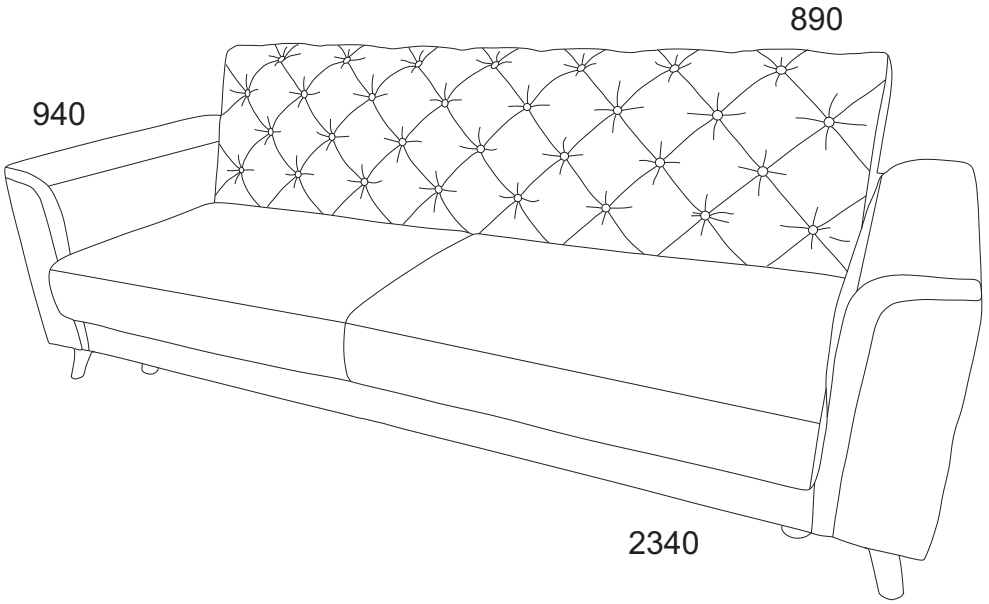

ООО МФ «Олимп - мебель»
Россия, 606400,Нижегородская область,г.Балахна,ул.Челюскинцев, 27
тел. 8(831) 266-00-29
сайт: www.olmeko.ru

1  M6x20 4шт.	2 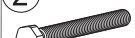 M6x70 8шт.	3 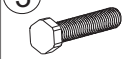 Болт M8x100 4шт.	4  4x20 20шт.	5 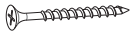 3,5x41 16шт.	6  H=120 5шт.	7  Шайба 6 8шт.
8  Шайба 8 4шт.	9  Шайба полиамидная 4шт.	10  Гайка M6 8шт.	11  1 комплект	12  4шт.		

Поз.	Наименование	Кол-во
1	Бельевой ящик	1
2	Сиденье	1
3	Спинка	1
4	Комплект боковин	1 / 1

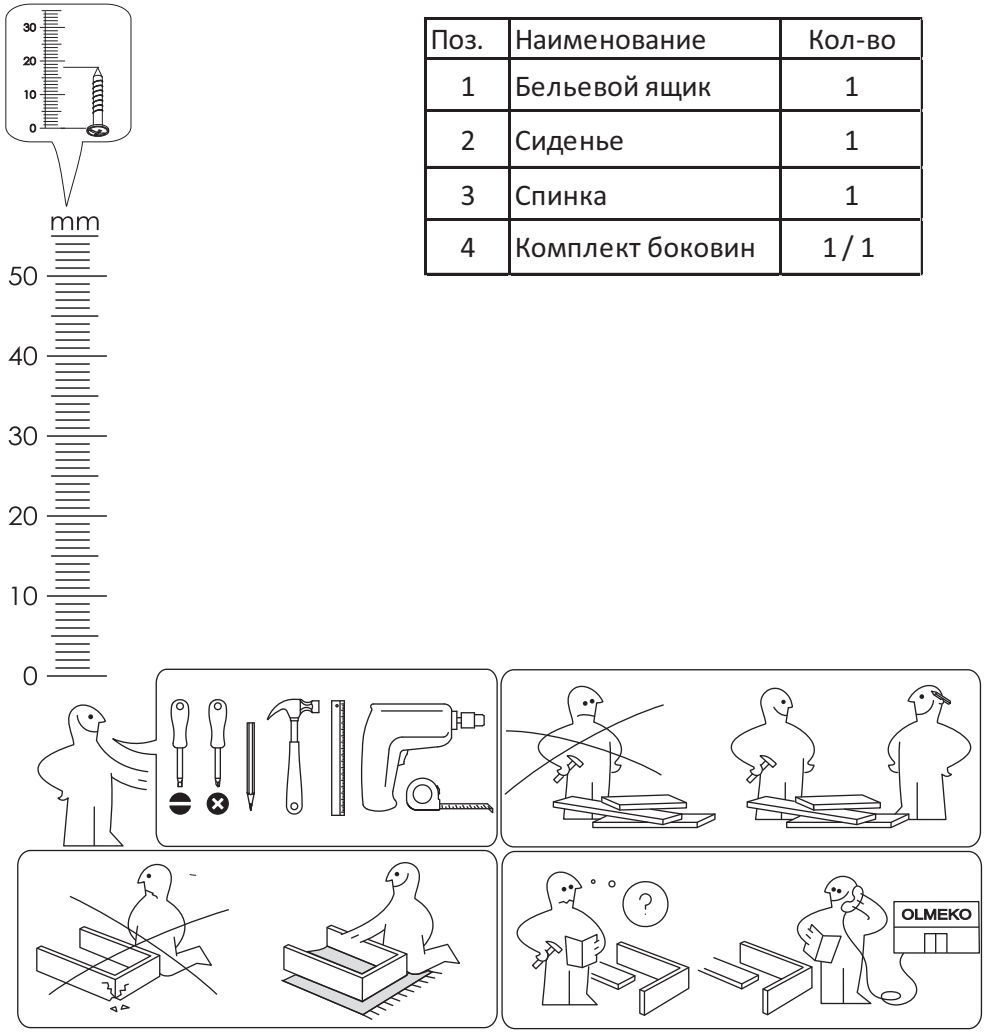

Правила приемки мебели:

При доставке не пренебрегайте и обязательно проверяйте приобретенную мебель на предмет ее комплектности(соответствию Договора индивидуального заказа)и внешних качественных признаков. Допускаются и не являются дефектами мебели:

- морщины на обивочном материале,возникающие при снятии нагрузок и исчезающие после разглаживания рукой;
- разнооттеночность цвета и отличие рисунка лакокрасочного покрытия декора;
- незначительная разнооттеночность обивочных кож.заменителей и тканей.Разнооттеночность ткани, находящаяся в пределах3-х баллов9-ти бальной системы серых эталонов не является дефектом ткани;
- Изменение оттенков в зависимости от различного угла и типа освещения;
- остаточная деформация беспружинных мягких элементов,не более: 10%;
- усадка пружинных мягких элементов,используемых в качестве спального места(места для сидения), не более: 22мм;
- появление скрипа в процессе эксплуатации механизма также не является дефектом.
- Источники запаха,присущего новой мебели,как правило,присутствуют в незначительных концентрациях,и потому первоначальный запах мебели испарится самостоятельно и по прошествии некоторого времени станет незаметным.

Эксплуатация мебели и уход за ней:

- мебель предназначена для отдыха(сидя или лежа)в оборудованных закрытых помещениях при температуре не ниже+2°С и относительной влажности от45%до70%;
- избегайте прямого попадания солнечного света и воды на обивку и декоративные элементы изделия;
- предохраняйте деревянные и лакированные поверхности мебели,а также обивочную ткань от попадания на них жидкостей типа спиртовых растворителей,ацетона,бензина и т.д.
- не рекомендуется ставить на обитые тканью поверхности горячие предметы,а так же предметы, имеющие острые опоры;
- нельзя ставить мебель вблизи отопительных приборов и вплотную к сырым стенам;
- периодически проверяйте все резьбовые соединения,при необходимости подтягивайте их,смазывайте трущиеся металлические части механизма машинным маслом(1-2капли),предпочтительнее густая смазка.
- необходимо соблюдать правила безопасности при раскладывании и складывании механизмов трансформации диванов,избегать резких рывков и перекосов.Для моделей мягкой мебели,элементом которых является матрас,находящийся длительное время в сложенном состоянии(в положении "диван"),необходимо не реже1раза в месяц,во избежание усадки матраса,раскладывать механизм трансформации(в положение"кровать")не менее чем на8часов.
  ВАЖНО!Во избежание нанесения травм следите,чтобы пальцы рук не находились между шарнирно-складывающимися деталями.
- перемещение изделия следует проводить не менее чем вдвоем,приподняв его над полом;
- для удаления пыли ткань следует регулярно обрабатывать пылесосом,используя специальные мебельные насадки;
- Модульные и секционные изделия следует перемещать только после предварительного отсоединения секций друг от друга.
- Допустимая нагрузка на одно спальное место-не более 90кг,на одно посадочное место-не более 90кг, на подлокотник-не более 20кг,на дно ящика(короба для белья,предназначенного только для хранения постельных принадлежностей) -не более 5кг.
  Подушки необходимо регулярно встряхивать.
  НЕ ДОПУСКАЕТСЯ!Вставать ногами на изделие,садиться на подлокотники и изголовье, воздействовать на них каким-либо иным образом массой,превышающей 20кг,а также использовать спальное место(место для сидения)для прыжков и физических упражнений.Не допускайте приложения к мебельному изделию резких усилий,а также усилий,превышающих допустимые значения.Во избежание несчастных случаев и повреждений купленной Вами мебели не разрешайте детям прыгать на диванах и креслах.При перемещении мебели с места на место недопустимо браться за подлокотники, нужно держать только за нижнюю часть каркаса.

Уход за мебельными тканями:

- немедленно удаляйте жидкости с поверхности изделия,чтобы предотвратить растяжение ткани и проникновение жидкости в основу покрытия;
- использование воды должно быть ограничено.Излишняя влага может оставить разводы,поэтому лучше использовать специальные средства,предназначенные для чистки мебельных тканей;
- чтобы избежать появления разводов,составы для удаления пятен необходимо использовать в малых количествах и наносить их от границ пятна к центру;
- предварительно опробуйте действие чистящего средства на образце ткани или на невидимом участке изделия;
- никогда не используйте несколько различных пятновыводящих средств;

Для заметок:

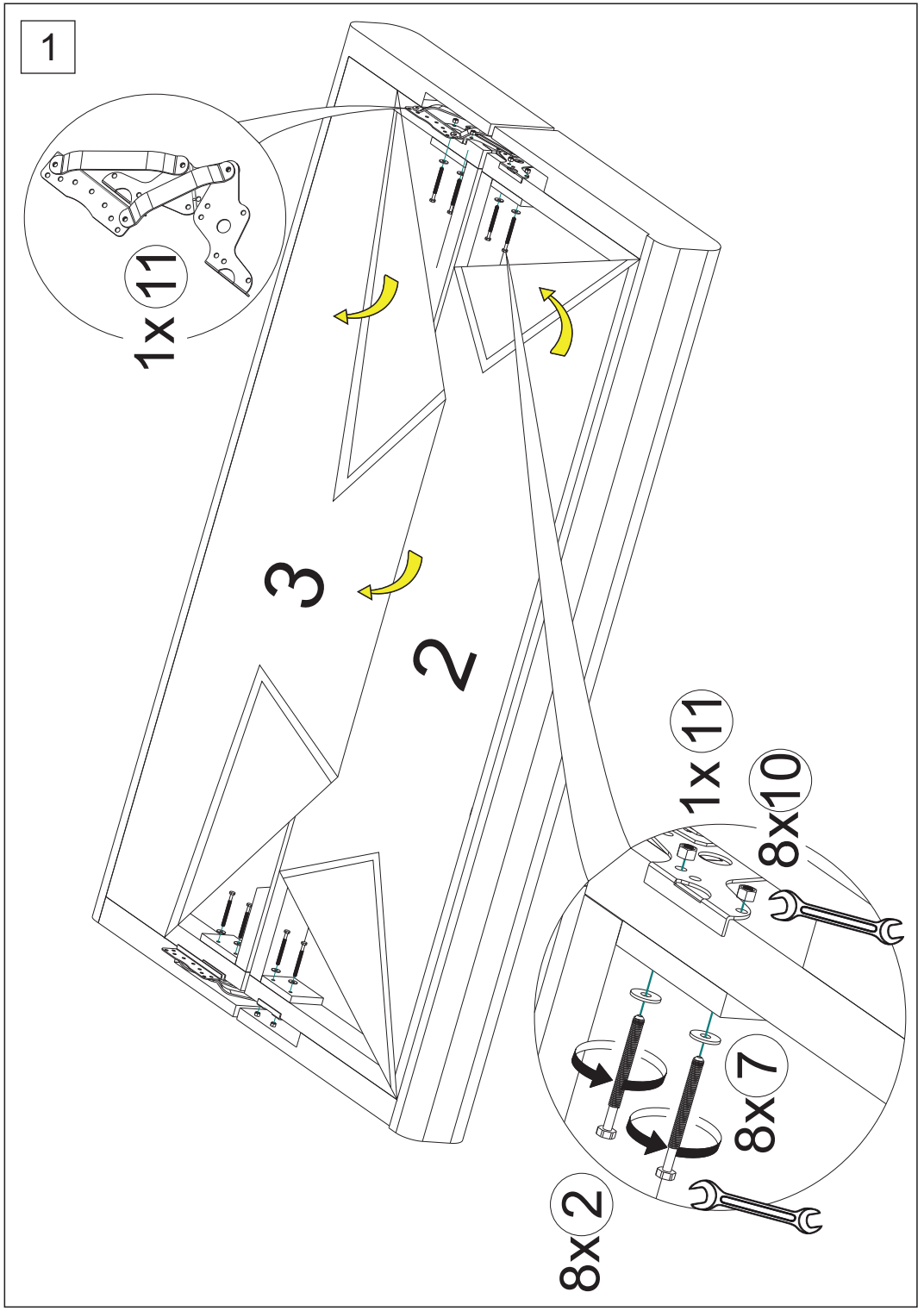

2

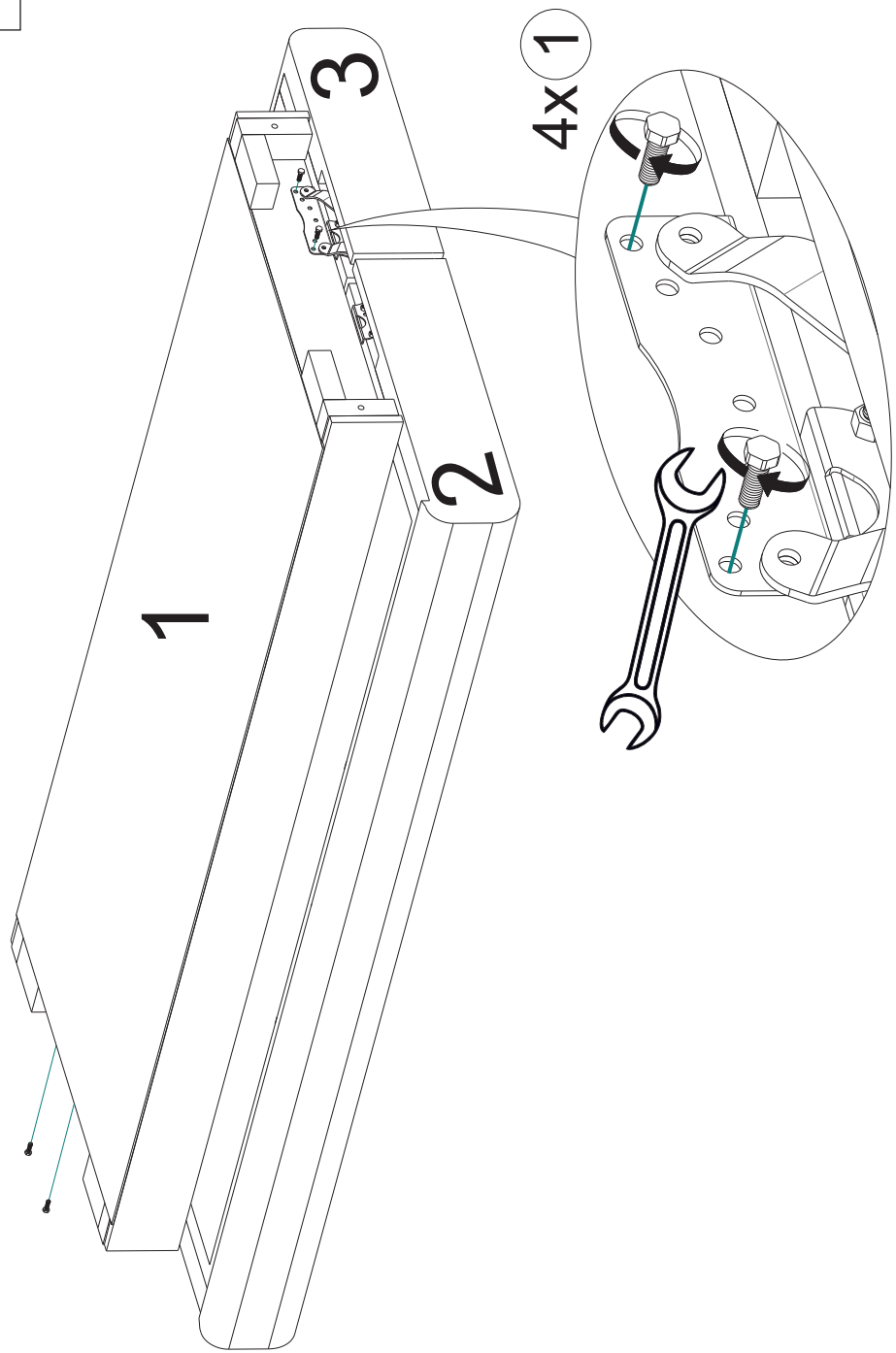

Для заметок

6 Для заметок

3

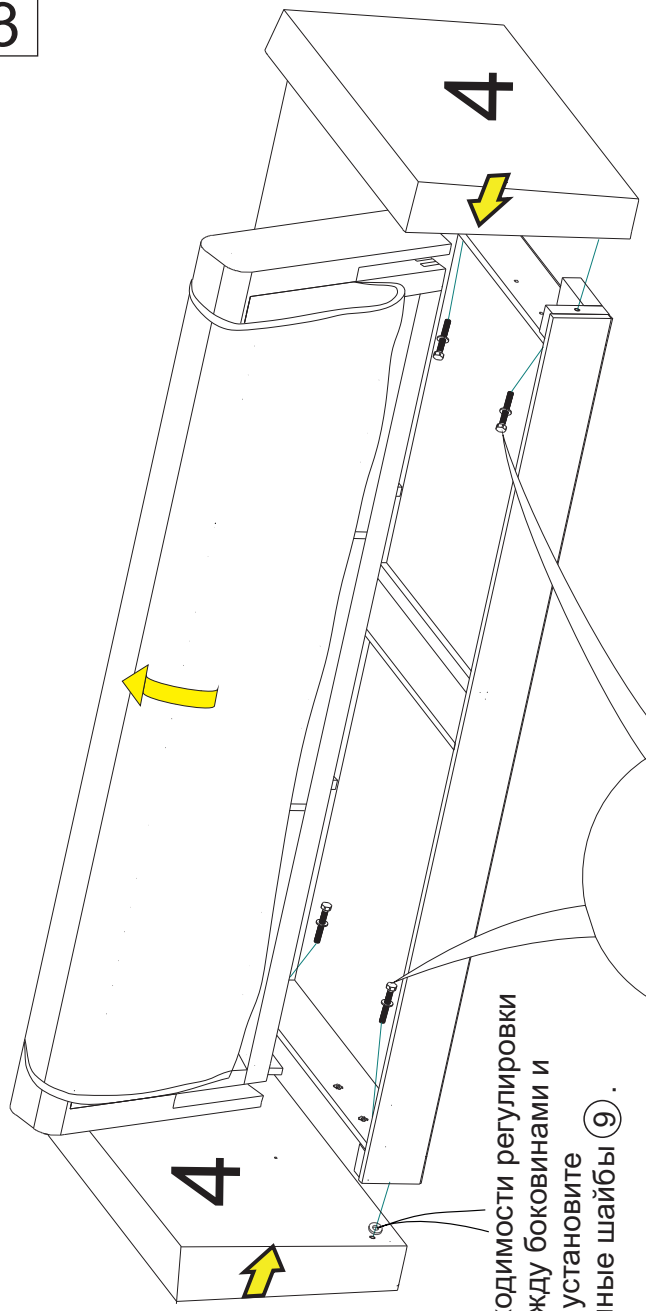

Во избежание перекосов механизма, складывание-раскладывание дивана осуществлять строго по центру

При необходимости регулировки зазора между боковинами и сидением установите прокладочные шайбы ⑨.

Отрегулировать можно одну или обе боковины, на Ваше усмотрение.

4

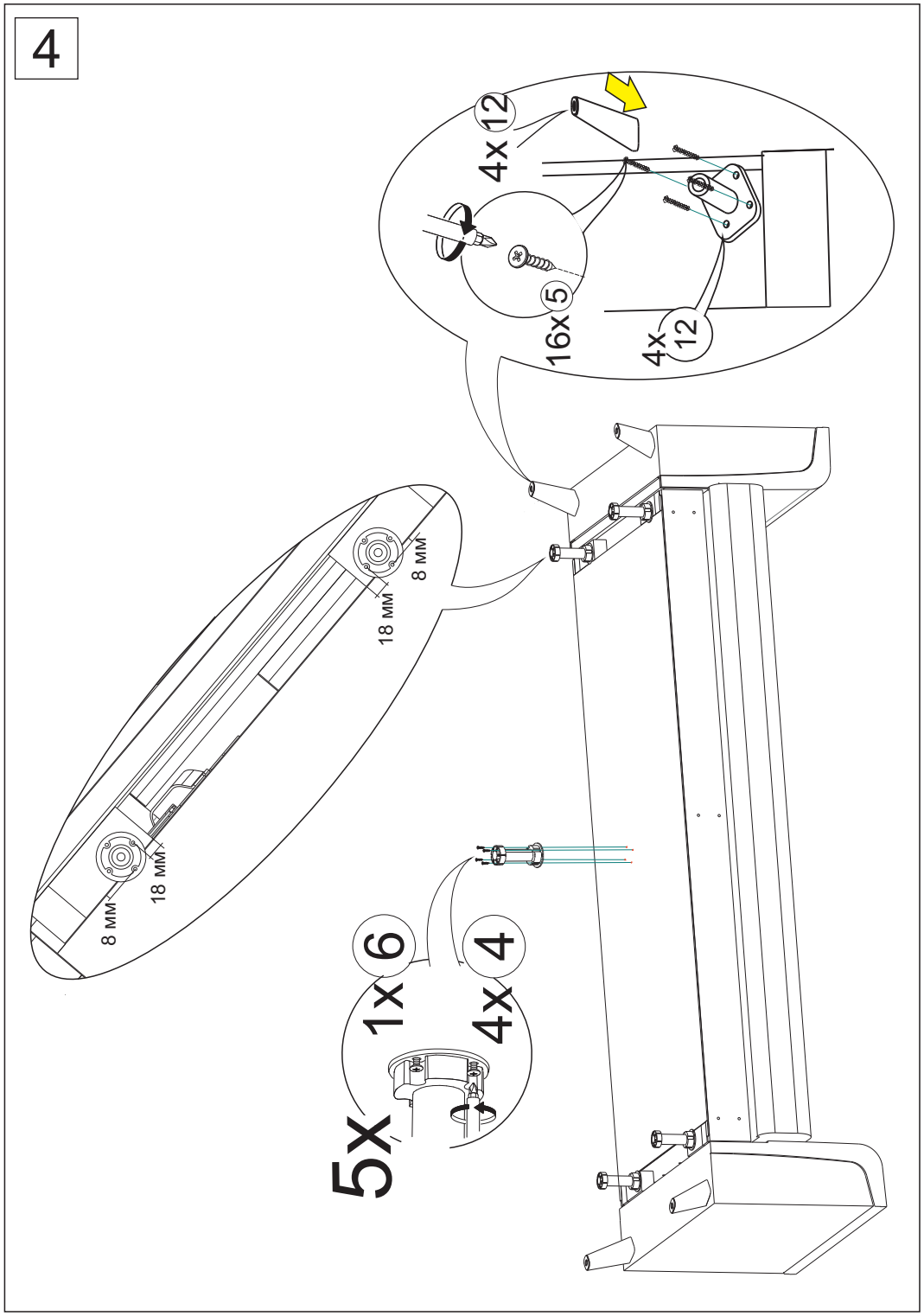

5

